产品特性

- 超小体积，节省空间，指尖大小的传感器，适用各种狭窄环境安装；
- 长检测距离，本款系列尺寸很小，但仍可进行长距离检测，因此，在宽阔的传送装置上也可发挥作用；
- 响应时间可达1ms；
- 两点校准，可自动设置灵敏度，只需按两次灵敏度设置按钮，在放置和未放置时各按一次；
- 经济实惠，坚固耐用。

产品规格

型号	NPN	LSSQF-D100LDN-D2	LSSQF-T1500LDN-D2
类型		反射型	对射型
检测距离		100mm	1500mm
光源		红外发光二极管	940nm红外线LED
响应时间		1ms	最大3ms
控制输出	NPN输出	NPN集电极开路24V:输出最大值:50mA 残留电压:1.5V	NPN集电极开路24V;输出最大值:50mA 残留电压:1.5V
保护电路		逆电极保护(电源)、过电流保护(输出)	逆极保护，短路保护
额定电压		24 VDC±10%，纹波电压(P-P):最大10%	12-24VDC
NPN		正常:最大360mW(24V时，最大15mA)	正常:最大360mW(24V时，最大15mA)
环境耐性	工作环境亮度	日光灯:最大20,000Lux;太阳光:最大5,000Lux	白炽灯:最大5,000Lux:日光:最大20,000Lux
	工作环境温度	-20至+55%℃(无冻结)	-20至+55%℃(无冻结)
	工作环境湿度	35至85%RH(无凝结)	35至85%RH(无凝结)
	抗振性	10至55Hz,复合振幅1.5mm,X\Y\Z轴方向各2小时	10至55Hz,复合振幅1.5mm,X/Y/Z轴方向各2小时
	抗震性	500m/s²，X、Y、Z轴方向各3次	500m/s2，X、Y、Z轴方向各3次
外壳材料		聚碳酸酯	—
尺寸		3.4mm(H)X1.2mm(W)X1.4mm(D)	—
重量		约21.5g	—

输入\输出电路

LSSQF-D型

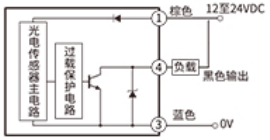

LSSQF-T型

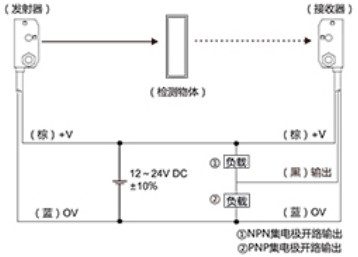

尺寸规格

LSSQF-D型

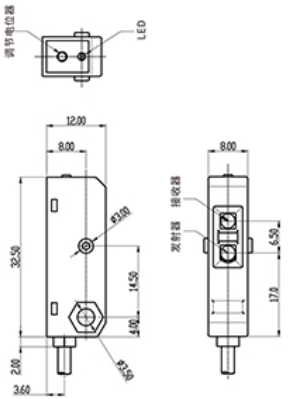
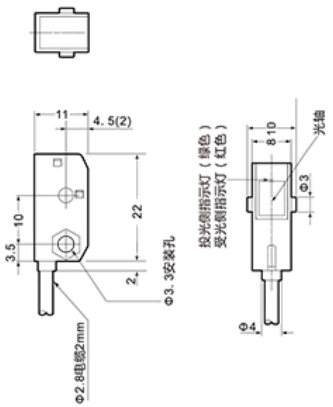
LSSQF-T型